LE SITE DE TOUS LES MATS EN FIBRE DE VERRE.

Mat-Mats

CATALOGUE

RETROUVEZ NOS PRODUITS SUR MAT-MATS.COM

Retrouvez notre gamme de produit sur
Mat-Mats.com

Le mât en fibre de verre pour afficher vos bannières

Il a évolué au cours des dernières années. On l'a d'abord confectionné en bois. Il fut ensuite fabriqué en acier. Puis il bénéficia de la technologie de l'aluminium. Depuis quelques années un nouveau mode de fabrication permet de fabriquer des unités beaucoup plus solides et pérennes : le modèle en fibre de verre

Mât pour drapeau en résine fibre de verre “Alizé

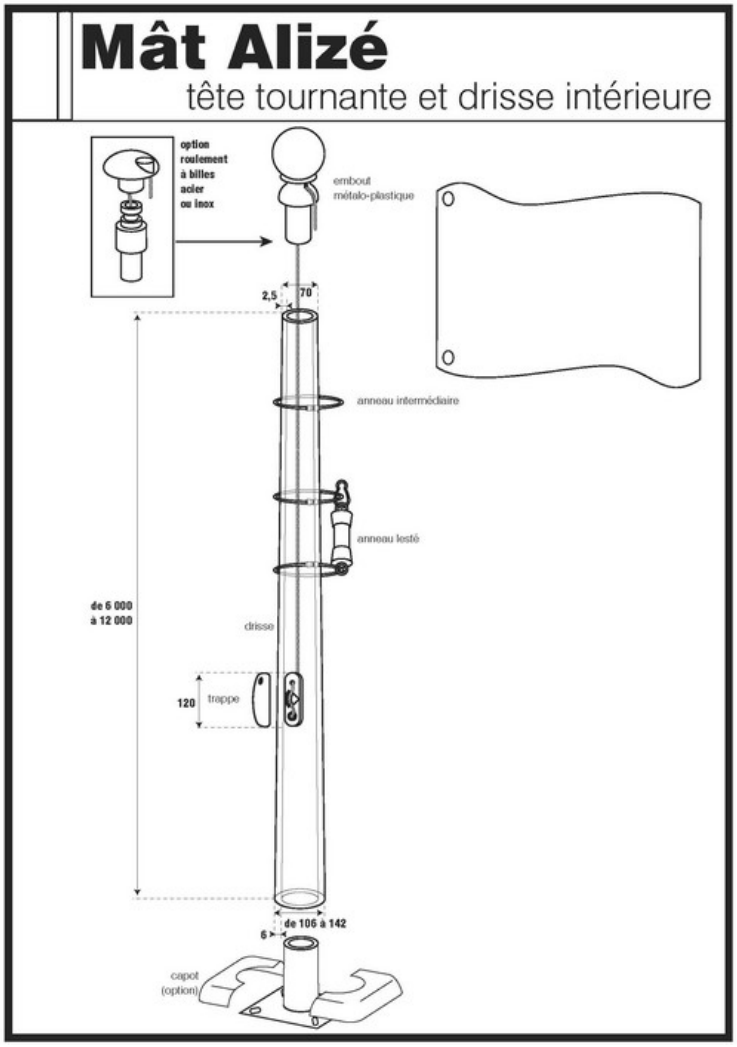

La gamme de mâts en résine fibre de verre dédiée au pavoisement propose un modèle de mât pour drapeau nommé “Alizé”.

Support drapeau : affichage publicitaire

Vous cherchez des solutions d'affichage publicitaire pour la PLV ou votre signalétique urbaine ? Optez alors pour la potence de mât ou le support drapeau. Cette potence est un produit d'excellente qualité. Elle vous aidera pour la promotion de votre image, de votre marque ou de votre entreprise.

Consoles et crosses pour mât d'éclairage

Lorsque l'on passe dans une ville, on remarque immanquablement les luminaires composés d'un mât, de consoles et crosses et d'une source d'éclairage. Classiques, contemporains ou monumentaux, les lampadaires sont fonctionnels et indispensables à la communauté – eclairage.

Mât éclairage urbain : StanDLux

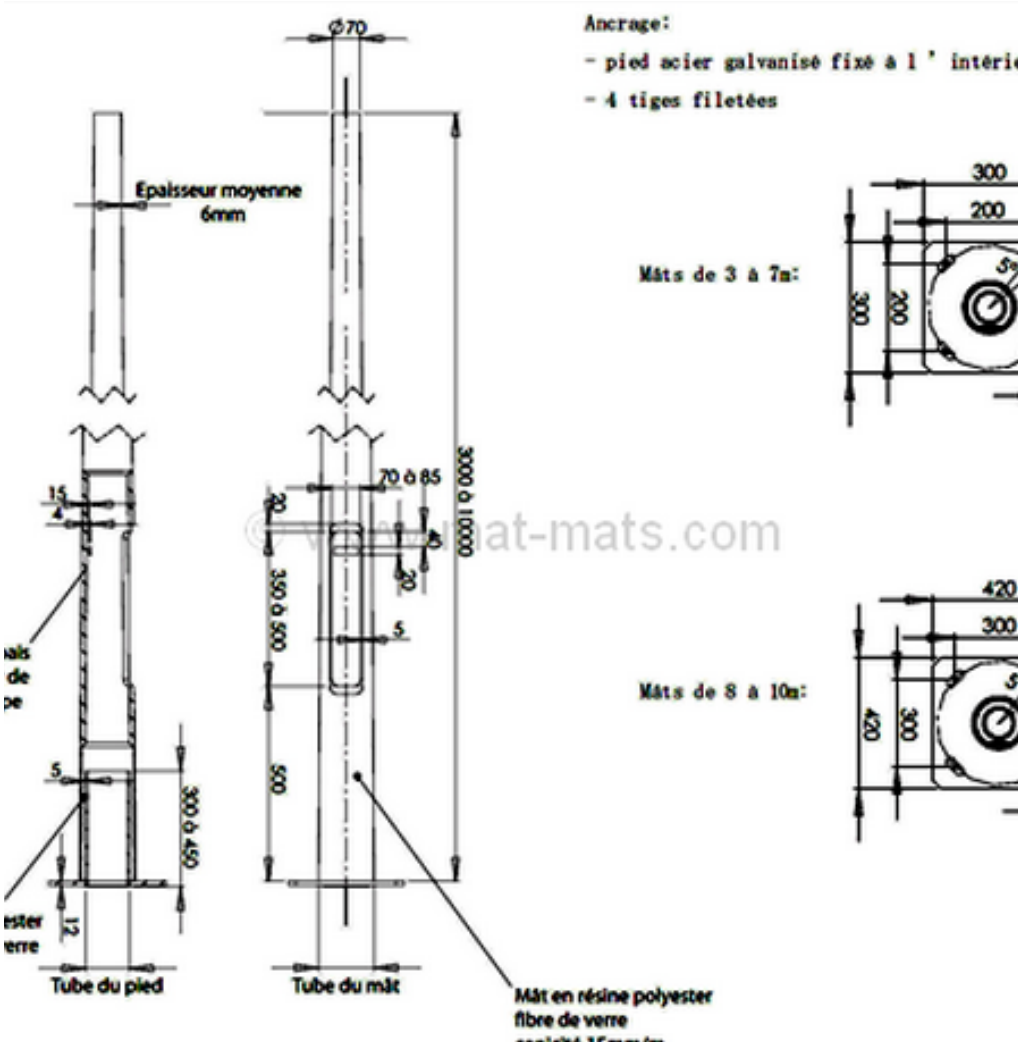

Dans les rues et les grandes artères, le mât éclairage urbain est indispensable pour assurer une certaine sécurité aux usagers de la route. Pour les poteaux d'éclairage, il est primordial d'exiger un mat éclairage public de qualité – lampadaire.

Mât et espars en SVR

L'espar est très léger ; mise en place rapide. Très résistant face aux aléas du vent et de la houle, il ploie, mais ne casse pas.Le mélange du gel coat et du RAL (teinte) coulé dans la masse lui permet de garder son aspect d'origine. La couleur du mât résiste au sel, aux coquillages et aux algues et ne se dégrade pas avec le temps, grâce à son revêtement qui le protège et lui assure une grande visibilité fusse à marée basse

Mât pour éolienne individuelle

Des mâts qui se doivent être adaptés aux éoliennes domestiques, à la fois solides, esthétiques et nécessitant peu d'entretien. Fabriqué en polyester fibre de verre, le modèle ci-après a tout du mât parfait pour une éolienne individuelle – éolienne domestique.

Mât d'éclairage de rue public Autolux

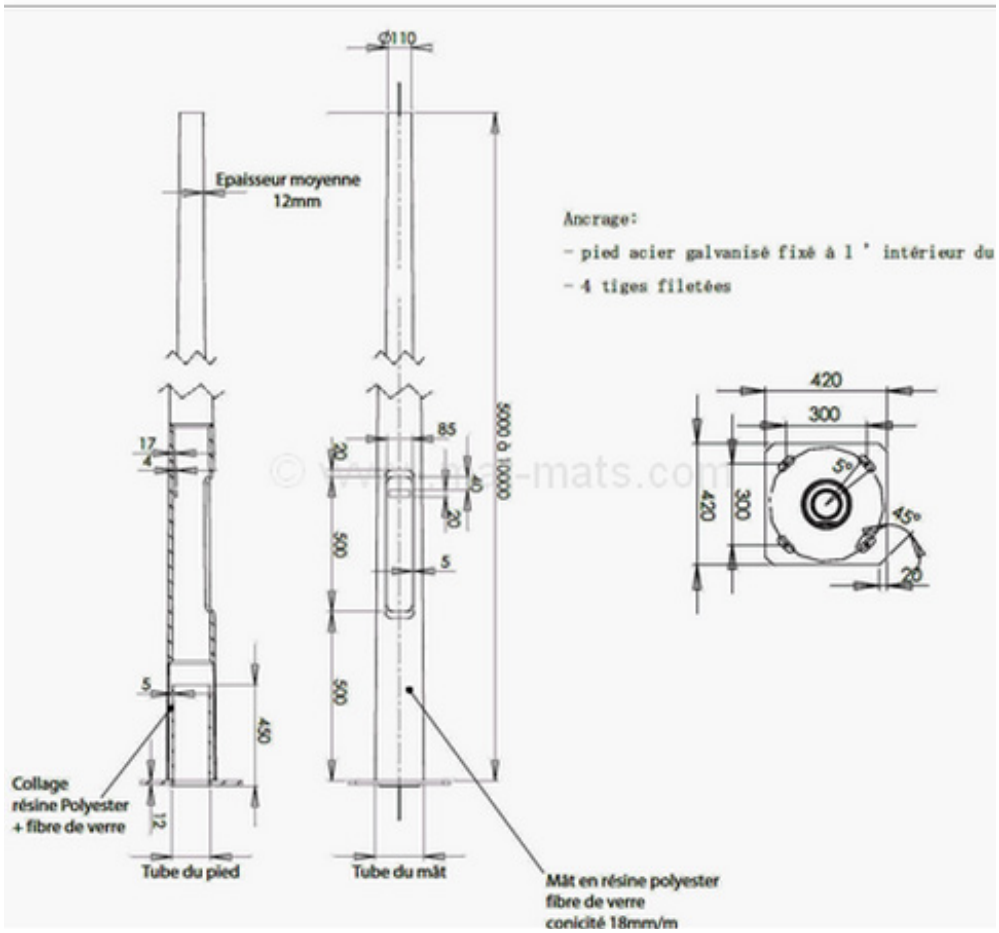

L'éclairage public est un facteur capital de sécurité. Dans la nuit Il convient de choisir au mieux le mât d'éclairage de rue. Pour des raisons économiques et environnementales, il faut penser solaire. Les mâts Autolux s'y adaptent de manière simple et en toute sécurité. L'économie réalisée par cette technique n'est plus à démontrer.

Mât pour balise signalisation maritime

L'éclairage public est un facteur capital de sécurité. Dans la nuit Il convient de choisir au mieux le mât d'éclairage de rue. Pour des raisons économiques et environnementales, il faut penser solaire. Les mâts Autolux s'y adaptent de manière simple et en toute sécurité. L'économie réalisée par cette technique n'est plus à démontrer.

Mât fibre de verre "Tradition" avec ou sans potence

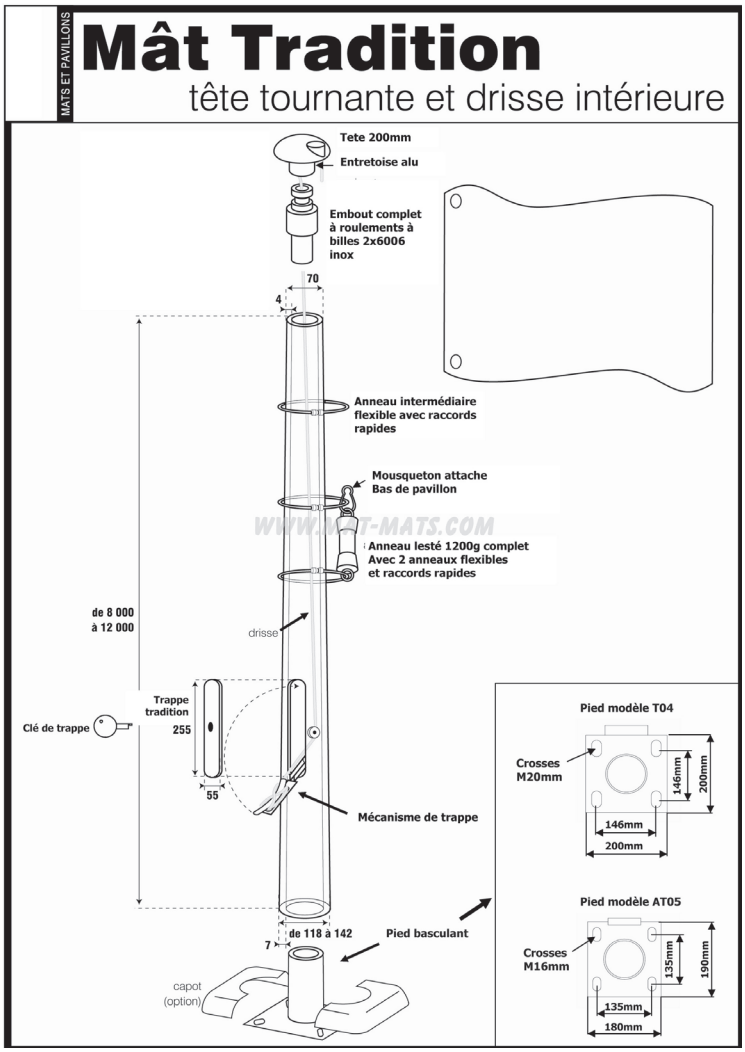

Le mât porte drapeau en fibre de verre résine de la gamme Tradition est un des éléments de marketing performants. La France très exigeante sur les contrôles de qualité des produits commercialisés sur le territoire n'a attribué l'appellation "norme française" qu'au mât porte drapeau Tradition.

Mât pour caméra de vidéo surveillance

Le polyester fibre de verre ne provoque aucune interférence radio., donc indispensable aux sites sécurités, aux aéroports, aux centrales électriques...
Le polyester fibre de verre ne peut pas rouiller. Ce matériau est insensible à l'air marin. Il est parfait pour service de matériaux à la fabrication d'un mât de vidéo surveillance ou videosurveillance

Mât antenne : support divers instruments de mesure

Le mât antenne est adapté pour installer les appareils de mesure météorologique – anémomètre, girouette, manche à air -, mais également pour installer un système parasurtenseur ou une antenne relais. Polyvalent, il s'installe aisément grâce à un pied basculant enfoncé dans la terre – camera video surveillance.

Mât vergue : mer ou pavoisement multiple

Le mât vergue ou mât nautique supporte trois pavillons (ou drapeaux). Sa principale caractéristique est qu'il ne craint pas la corrosion et ne nécessite aucun entretien. Grâce à sa matière, le polyester fibre de verre (ou stratifié verre résine – SVR), mélange de diverses résines et de fibres de verre. Conçu suivant la norme NV65, il ne casse pas lors de grandes tempêtes.

Retrouvez notre gamme de produit sur
Mat-Mats.com

Mât pour éolienne domestique en SVR

L'énergie de l'éolienne domestique est l'énergie tirée directement du vent. On connaît les dispositifs anciens comme les moulins à vent et les installations plus récentes comme l'éolienne pour particulier ou eolienne.

Impression numérique : drapeaux et voiles

L'impression numérique sur drapeaux se fait de plusieurs manières. Toutefois, celles-ci sont caractérisées par la continuité du mode de production.

Mât fibre de verre : matière première du mât

Les produits composites sont issus de réactions chimiques entre plusieurs constituants et sont utilisés dans la fabrication du mât fibre de verre.

Mât télescopique en aluminium

Indispensable pour les campagnes signalétiques, publicitaires ou événementielles, le mât télescopique en aluminium est pratique, léger et économique. Deux versions de mâts télescopiques vous sont proposées pour l'affichage publicitaire.

Drapeaux publicitaires pour votre Plv

Nous vous proposons deux collections de drapeaux publicitaires pour vos campagnes de Plv (publicité sur lieu de vente), marketing base de visuels de grande taille et mobiles dans le vent et l'espace – surveillance vidéo .

Potence de candélabre : mât de drapeau

Pour promouvoir votre entreprise, rien de mieux qu'un outil de marketing unique et surprenant. Un mât de drapeau adapté : la potence de candélabre ou potence.

Mat-Mats

RETROUVEZ NOS PRODUITS SUR MAT-MATS.COM